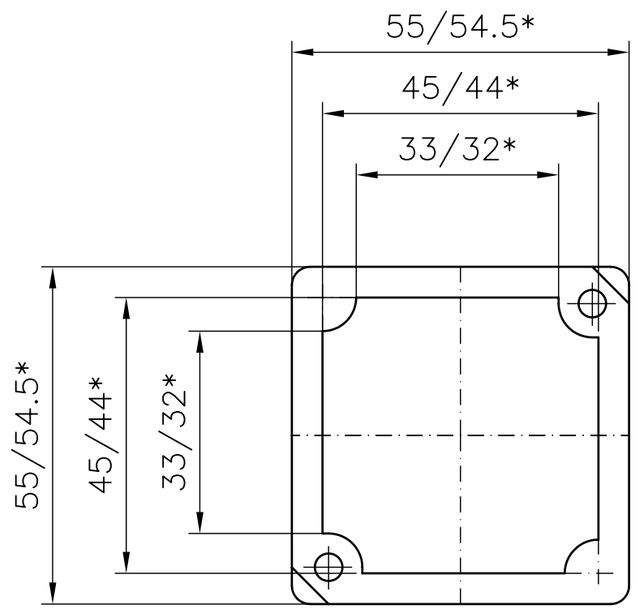

Deckel

* = Mass durch Formkonizität nach unten verringert.
Freimass – Toleranz nach DIN 16901–130

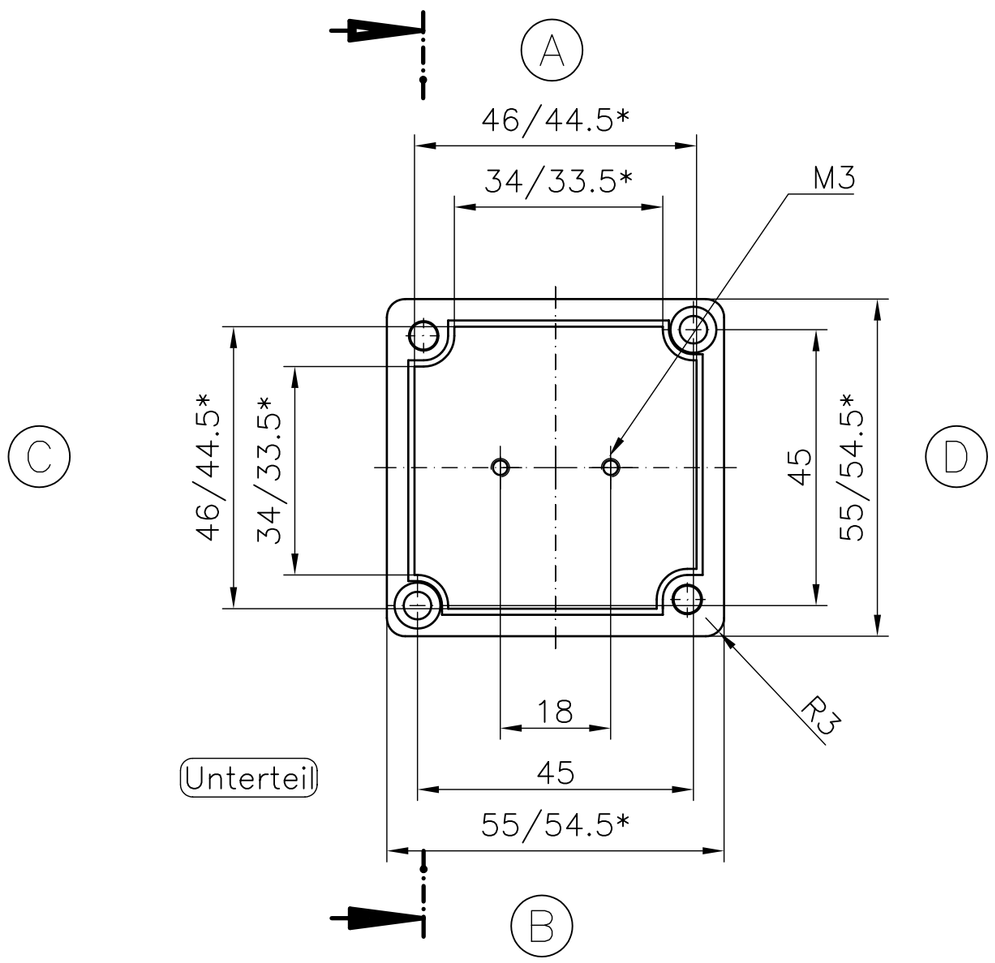

Unterteil

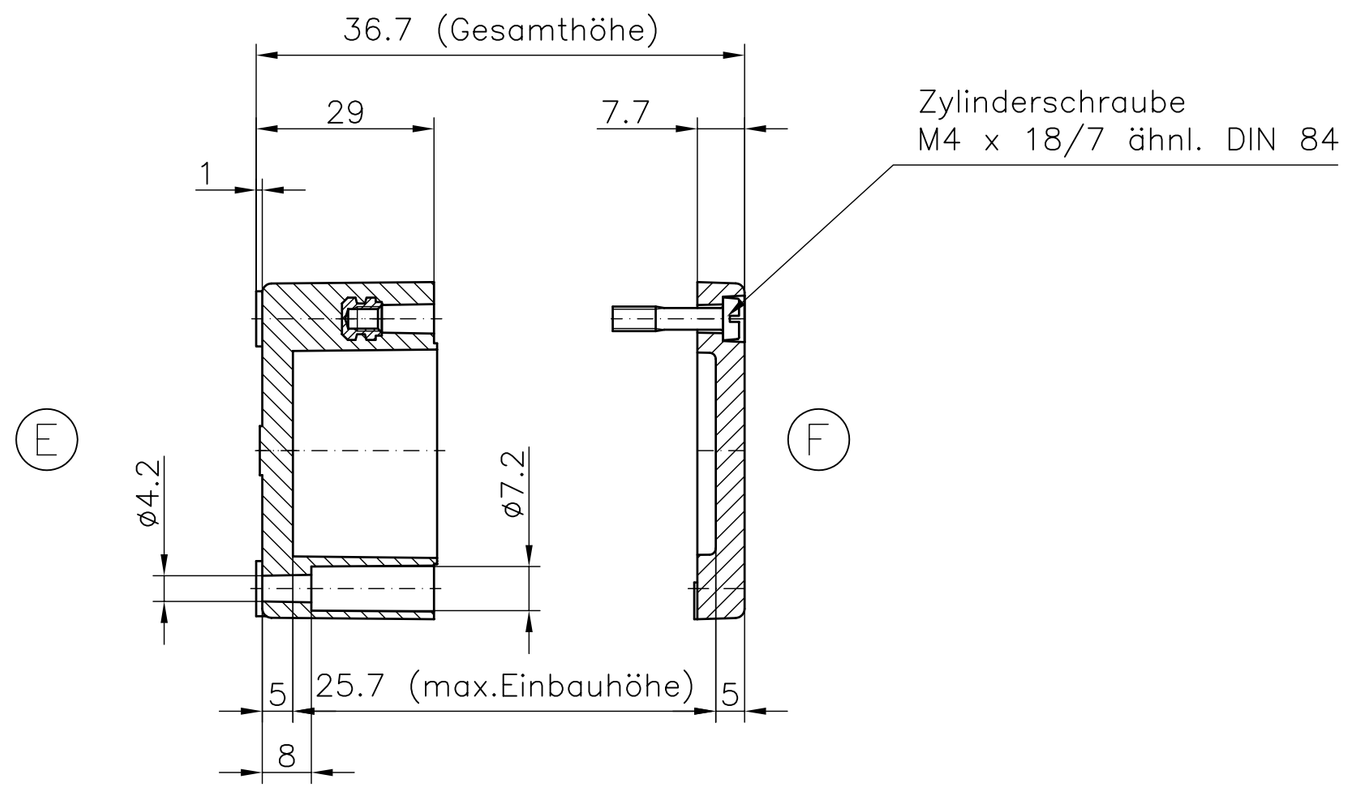

Polyester–Standardgehäuse

Best.Nr. 02.060603